PAYAM Industrial Group

Payam LTD Company

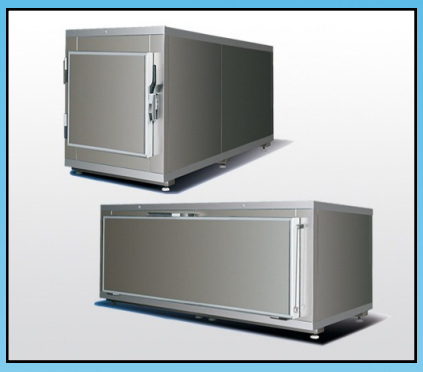

شرکت نوآوران تجهیز استیل

با مسئولیت محدود - شماره ثبت : ۲۴۴۹۵

انواع سردخانه

www.payam-co.ir
www.coldroom.ir
info@payam-co.ir
Payam_story@yahoo.com

فاکس: داخلی ۱۰۴

۰۲۶۳۴۴۴۵۳۴۲
۰۲۶۳۴۴۵۲۰۵۷
۰۲۶۳۴۴۹۶۸۴۸
۰۲۶۳۴۴۹۶۸۹۵
همراه:
۰۹۱۲۱۸۹۴۲۰۲
۰۹۱۲۱۱۲۲۹۸۷

استان البرز – کرج
پل ملاصدرا -میدان
نبوت – خیابان ابوذر
شمالی – کوچه
مسلمی – پلاک ۵۷
کدپستی:
۳۱۴۹۹۱۶۸۵۱

جناب حاج آقای محمد رنجبر زلندی در ابتدای سال ۱۳۴۴ زیر نظر استاد هدایت الله مجلسی در اصفهان تعلیمات اولیه را آموخته و بعد از آن به تهران مهاجرت و آموزشهای نهایی را زیر نظر مهندس موسی بهار(زاگرس) تکمیل نمود و در سال ۱۳۴۶ موسسه فنی برودت را در تهران ، خیابان مجاهد (ژاله قدیم) تاسیس کرد .

در سال ۱۳۵۷ بعد از تولد فرزند ارشد ایشان ، نام موسسه فنی برودت به گروه صنعتی پیام تغییر یافت و در حال حاضر پس از سال ها تجربه در این امر ، با وجود کارمندان مجرب و تحصیل کرده توانستیم ، در امر طراحی و تولید و اجرای تجهیزات آشپزخانه صنعتی ،سردخانه های بیمارستانی (جسد) و اغذیه و خط تولید مواد غذایی با یک دفتر مرکزی و سه کارخانه تولیدی به مساحت حدود دو هزار مترمربع و ۶ نمایندگی توزیع و یک نمایندگی در سوریه ، بخش عظیمی از بازار ایران و خاورمیانه را تحت پوشش قرار دهیم .

Certificates

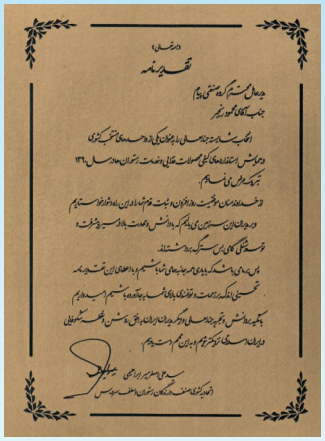

PAYAM

سردخانه تک کشویی
Cold room with one side

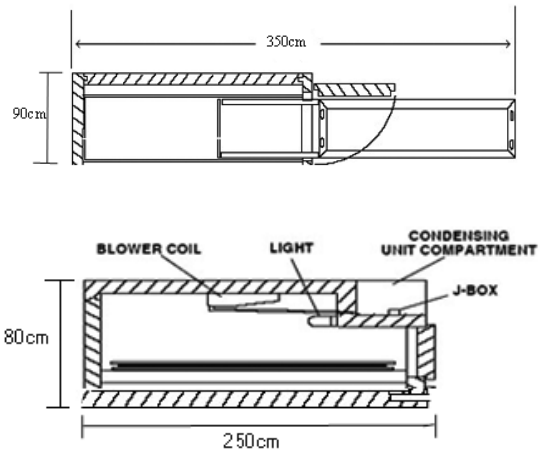

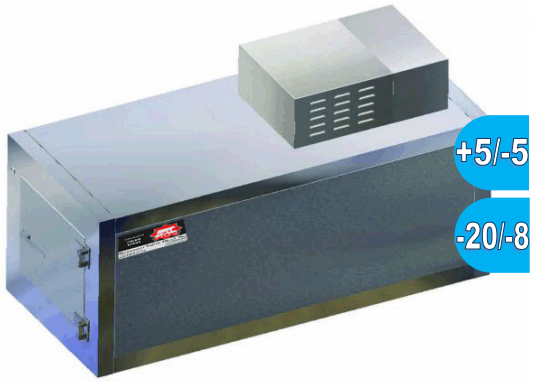

سرد خانه تک کشویی تمام استیل با قابلیت جابه جایی

Height ارتفاع	Width عرض	Length طول
80 cm	90 cm	250 cm

Steel Body Cold Room with one sides
(Moveable)

Payam — Cold room with 2 side — سردخانه ۲ کشویی

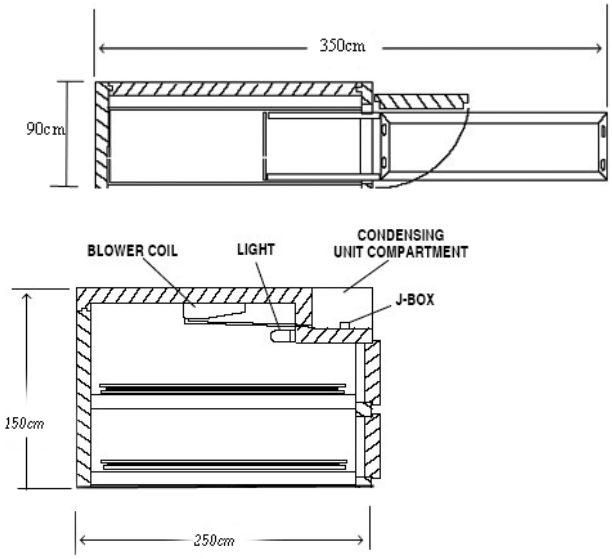

سرد خانه ۲ کشویی تمام استیل با قابلیت جابه جایی

Height ارتفاع	Width عرض	Length طول
150 cm	90 cm	250 cm

Steel Body Cold Room with 2 sides
(Moveable)

PAYAM

سردخانه ۳ کشویی
Cold room with 3 side

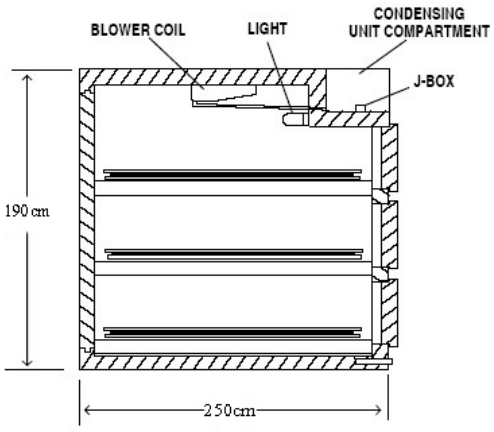

سرد خانه ۳کشویی تمام استیل با قابلیت جابه جایی

Height ارتفاع	Width عرض	Length طول
190 cm	90 cm	250 cm

Steel Body Cold Room with 3 sides
(Moveable)

Payam — Cold room with 4 side — سردخانه ۴ کشویی

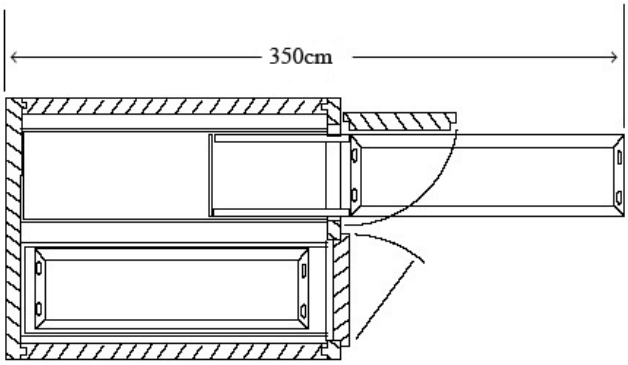

سرد خانه ۴ کشویی تمام استیل با قابلیت جابه جایی

Height ارتفاع	Width عرض	Length طول
150 cm	170 cm	250 cm

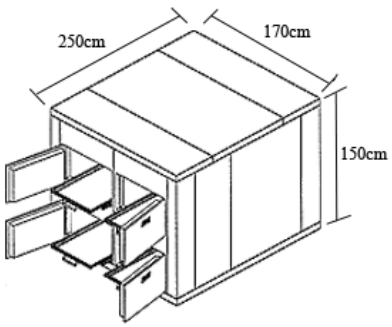

Steel Body Cold Room with 4 sides
(Moveable)

PAYAM

سردخانه ۶ کشویی
Cold room with 6 side

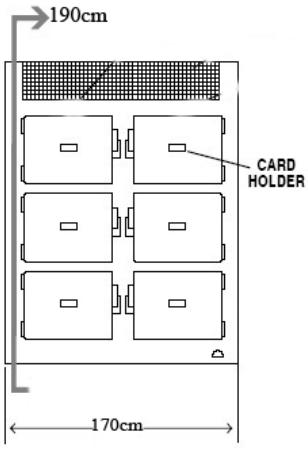

سرد خانه ۶کشویی تمام استیل با قابلیت جابه جایی

Height ارتفاع	Width عرض	Length طول
190 cm	170 cm	250 cm

Steel Body Cold Room with 6 sides
(Moveable)

Payam — Cold room with 8 side — سردخانه ۸ کشویی

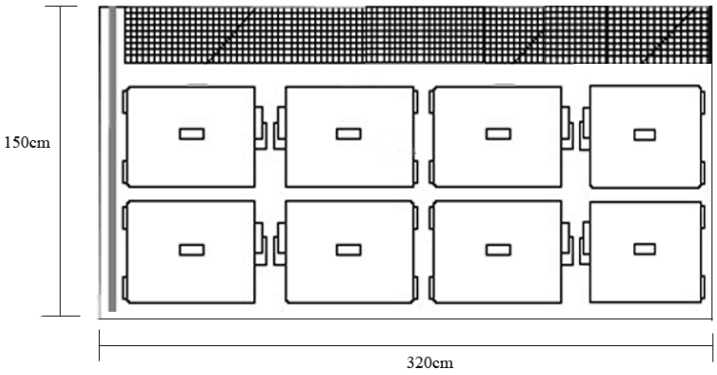

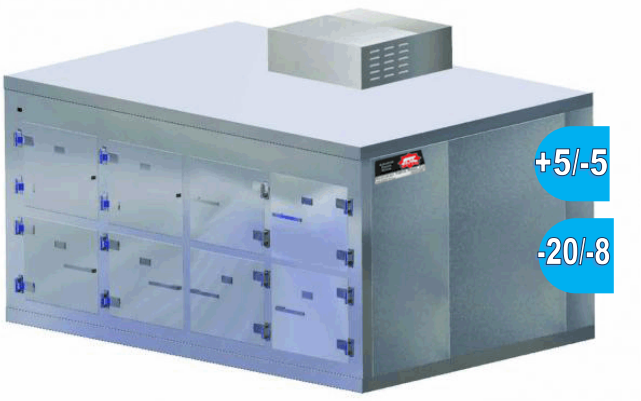

سرد خانه ۸ کشویی تمام استیل با قابلیت جابه جایی

Height ارتفاع	Width عرض	Length طول
150 cm	320 cm	250 cm

Steel Body Cold Room with 8 sides
(Moveable)

PAYAM

سردخانه ۹ کشویی
Cold room with 9 side

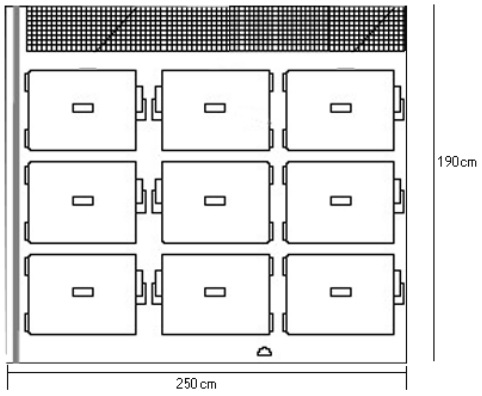

سرد خانه ۹کشویی تمام استیل با قابلیت جابه جایی

Height ارتفاع	Width عرض	Length طول
190 cm	250 cm	250 cm

Steel Body Cold Room with 9 sides
(Moveable)

Payam — Cold room with 12 side — سردخانه ۱۲ کشویی

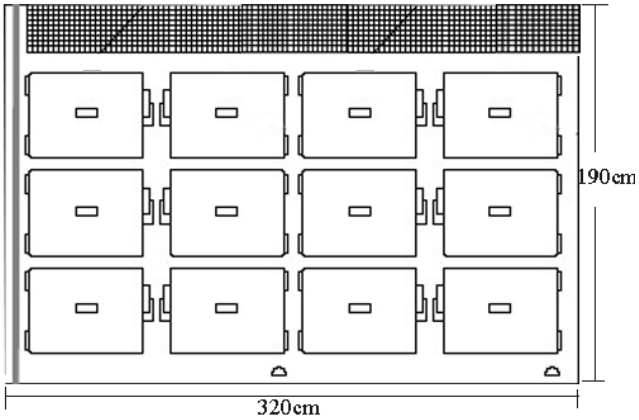

سرد خانه ۱۲ کشویی تمام استیل ثابت پیچ و مهره ای

Height ارتفاع	Width عرض	Length طول
190 cm	320 cm	250 cm

Steel Body Cold Room with 12 sides
A fixed bolts

PAYAM

سردخانه جسد کم جا
Less fit Cold room

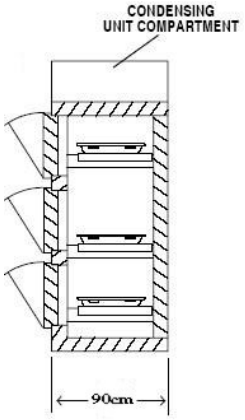

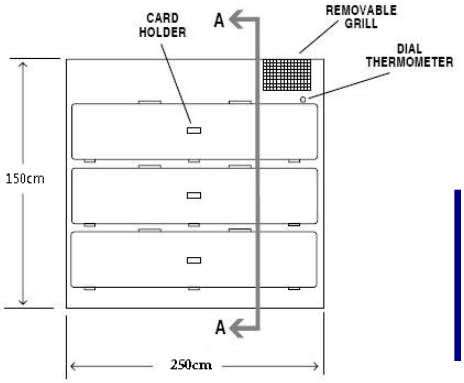

سرد خانه جسد با قابلیت ساخت ۱و۲و۳ کشویی مخصوص مکانهایی که محدودیت جا دارند
با قابلیت جابه جایی

Height ارتفاع	Width عرض	Length طول
150 cm	90 cm	250 cm

Steel Body Cold Room with 1,2,3 sides
Designed for Limited area
(Moveable)

Payam
Car carrying the body
ماشین حمل جسد

سرد خانه جسد ماشینی با قابلیت نصب روی خودروهای سواری ،وانت و کامیونت و تریلر
با بدنه داخلی استیل و بدنه خارجی از جنس گالوانیزه رنگ شده

Inner Steel Body Cold room Designed For Cars With Outer galvanize

PAYAM

درب های سردخانه
Cold room doors

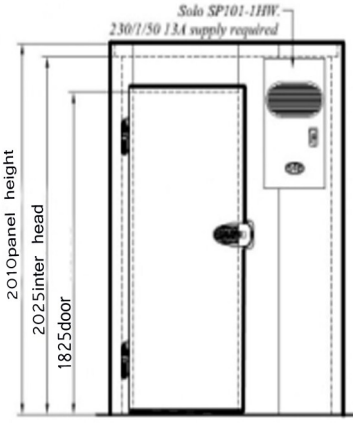

درب سردخانه ریلی و لولایی با ابعاد سفارشی
دارای المنت و شیشه بازدید
قفل و لولا طرح ایتالیایی

Special Italian Cold room Doors designed for Limited area with visible glass ,hinge and lock
with your suitable size

Payam — Stretcher types — انواع برانکارد

انواع برانکارد بیمارستانی و پزشکی قانونی با ابعاد سفارشی و از جنس استیل ۳۱۶
استنلس استیل۳۱۶

Stretcher types Hospital and medical Stainless steel with your suitable size

PAYAM

سردخانه های صحرایی
Desert cold room

سردخانه صحرایی مخصوص موقعیتهای جنگی با قابلیت حمل بر روی ما شین های باربری
از جنس بدنه ورق آهنی ۲ میلیمتر و عایق پلی یورتان

Open-air Body Cold room
(Movable)
Made From 2 m.m Iron and Polyurethane insulation

Payam

Ceremonial body cold room سردخانه تشریفاتی

روی این سرد خانه از شیشه پوشیده شده است برای تماشای فوت شده
توسط افراد بازدید کننده

Coated glass for watching death
By Visitor

PAYAM

سردخانه مواد غذایی
Cold room foods

+5/-5

-20/-8

سردخانه ثابت و متحرک

این نوع سردخانه با ابعاد سفارشی ساخته می شود

قابل استفاده در رستوران ها -انبارهای میوه و مواد گوشتی -کشتارگاه ها و غیره

Fixed and Movable Cold room
With your suitable size
Designed for restaurant ,Warehouses, fruit and meat ,Slaughterhouse ,Etc.

Payam Cold room designed for car سردخانه حمل مواد غذایی

سردخانه ماشین مخصوص حمل مواد گوشتی - بستنی وغیره
قابلیت نصب برروی ماشین باربری کوچک و بزرگ

Cold room designed for cars .
Suitable for Trans Porting Meats ,Ice Cream ,ETC

PAYAM

سردخانه عمومی
public cold room

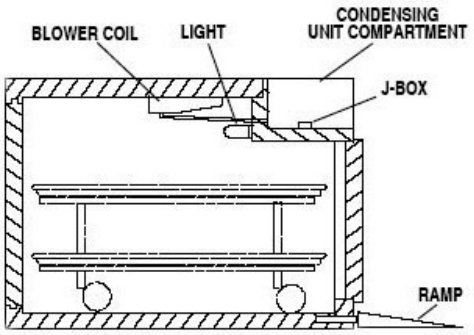

سرد خانه ثابت بیمارستانی مخصوص بیمارستان ها و اماکن شلوغ و دولتی با ابعاد سفارشی که در آن برای نگهداری جسد طبقاتی تعبیه شده است .

Constant hospital cold room
For hospitals and Crowded places and State with your suitable size
For Keeping the body in The class

Payam — Freezing Tunnel — تونل انجماد

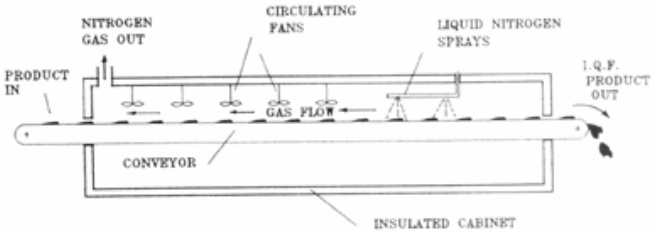

Figure 25 Liquid nitrogen freezer

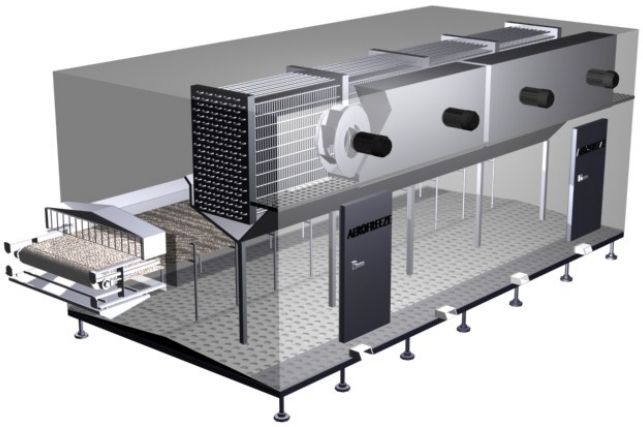

جهت استفاده در کارخانجات لبنیات ،بستنی و بسته بندی پروتئینی
بدنه خارجی و داخلی از جنس استنلس استیل
شاسی کشی از جنس پروفیل سنگین
عایق از جنس پلی یورتان
نصب به صورت پیچ و مهره ای و ساندویچ پنلی
ابعاد سفارشی

For use in Dairy factories , Ice cream and Packaging protein
Stainless steel inner and outer body
Drawing chassis made of heavy profiles
Polyurethane insulation
Install the bolts and sandwich panel
Custom sizes

PAYAM

شیر سرد کن
Milk cooling

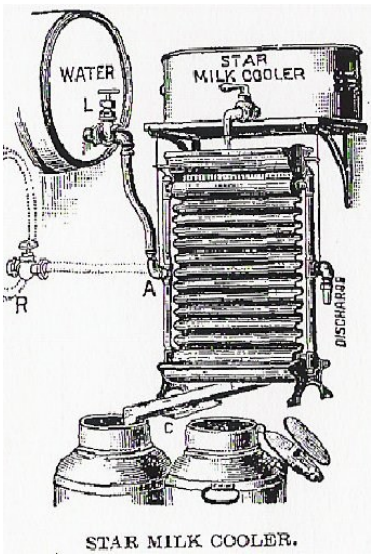

STAR MILK COOLER.

انواع شیر سرد کن در اشکال مکعبی و استوانه ای به ظرفیت های ۱۰۰ و۲۰۰ و ۵۰۰ و ۱۰۰۰و۱۵۰۰ کیلوگرم و بالاتر به سفارش مشتری

ساخته شده از جنس استنلس استیل

دارای پاروی هم زن از جنس استنلس استیل

All milk coolers Cubic and cylindrical shapes
The capacities of 100, 200, 500, 1000 and 1500 kg and higher to order customer
Made of stainless steel
Included Mixer shovel of Stainless Steel

Payam Cold room and shelter panel پنل سردخانه و کانکس

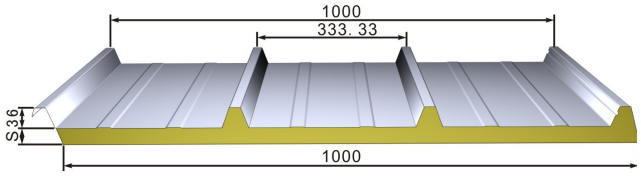

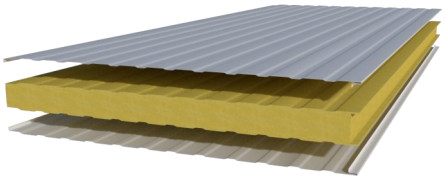

جنس پوشش ساندویچ پنل ها می تواند از آلومینیوم رنگی ، آلوزینک(آلیاژ روی و آلومینیوم) رنگی ،گالوانیزه و کاغذ کرافت با امکان کشیدن روکش محافظ پلی اتیلن باشد.
با ابعاد سفارشی

Sandwich panels Can be made aluminum, Lvzynk colored (alloy of zinc and aluminum) ,Galvanized colored and Kraft Paper With the ability protective coating is polyethylene.
With your suitable size

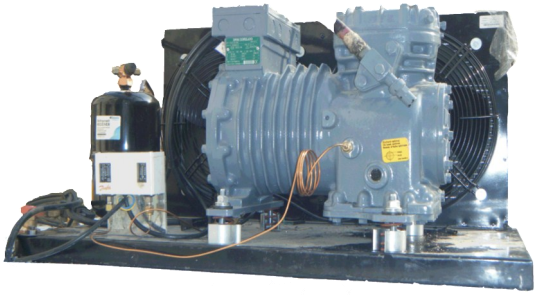

۱–مشخصات قدرت موتور:

۱کشو : بالای صفر=۱/۲ اسب بخار	زیر صفر=۳/۴ اسب بخار
۲کشو: بالای صفر=۳/۴ اسب بخار	زیر صفر=۱ اسب بخار
۳کشو: بالای صفر=۳/۴ اسب بخار	زیر صفر=۱ اسب بخار
۴کشو: بالای صفر=۱/۵ اسب بخار	زیر صفر=۲/۵ اسب بخار
۶کشو: بالای صفر=۲ اسب بخار	زیر صفر=۳ اسب بخار
۸ کشو: بالای صفر=۳ اسب بخار	زیر صفر=۴ اسب بخار
۹کشو: بالای صفر=۲ اسب بخار	زیر صفر=۳ اسب بخار
۱۲کشو: بالای صفر=۳ اسب بخار	زیر صفر=۵ اسب بخار

۲– بدنه: عایق (پی ۲۵) فشرده ۸ الی ۱۰ سانتیمتر ویا پلی یورتان تزریقی

۳– روکش داخلی و خارجی: کف سردخانه، تابوت های متحرک، بدنه و سقف و دیواره های داخلی کلا از استنلس استیل نگیر زنگ ناپذیر می باشد. بدنه بیرونی شامل دیواره ها ، سقف ، نما و درب ها از جنس استیل روکش دار می باشد.

۴– پایه: دارای پایه قابل تنظیم تراز.
(در صورت درخواست) چرخ رایگان نصب می شود.

۵– اسکلت بندی: دارای اسکلت پروفیل با ریل نگهداری تابوت داخل سردخانه از جنس استنلس استیل می باشد.

۶– سیستم برودتی : قابل تنظیم یخچال ۵– و ۵+ برای فریزر ۲۰– و ۸– می باشد ، کنترل دما دیجیتال –سیستم برودتی داخل از اواپراتور بادی بدون برفک و سیستم زیر صفر از شیر برقی تایمر و یا المنت برقی استفاده شده است.

۷– سرویس و نگهداری: دارای سیستم منحصر به فرد(تاکنون مشاهده نشده است)
تمام موتورآلات و لوازم فنی، کندانسور ،فن اواپراتور بر روی دستگاه نصب و مونتاژ شده است که به راحتی قابل جابه جایی می باشد.
گروه صنعتی پیام درب مجزایی را طراحی نموده که در صورت تعمیرات احتمالی در داخل سردخانه نیازی به ورود از درب جلویی ندارد.

۸– تابوت ویژه: جهت جسد سنگین وزن و یا با قد بالای ۲ متر در نظر گرفته شده است که دارای ریل هدایت و استاپ برانکارد می باشد.

۹– واترپروف: تمام بدنه آب بندی می باشد و فقط از کف شور آن ترشحات جمع می شود.

PAYAM

برخی محصولات دیگر
Some other products

سکوبندی و کابینت آزمایشگاهی	انواع کابینت دیواری و زمینی	انواع سینک بیمارستانی واتاق عمل	انواع هود بیمارستانی وآشپزخانه ای
ترولی بن ماری گرم یا سرد	انواع فر مرکب و مرکزی	دیگ پلوپز و خورشت پزی	انواع اجاق گاز مبله فردار و ساده
انواع اجاق زمینی روی چدن	انواع سماور و مولد آب جوش	ترولی ظروف و سینی	انواع گرم خانه مرطوب و خشک
انواع سینک و وان شستشو	انواع میز کار رویه استیل ،چوب،پلی اتیلن	انواع ماشین ظرف شویی اتوماتیک	کباب سیخ گیر اتوماتیک
انواع یخساز تا ظرفیت ۵۰۰ کیلو گرم	انواع آب سرد کن	سینی سلف سرویس غذا	انواع کباب پز تابشی و سنتی
انواع ماشین لباس شویی و خشک کن	انواع دستگاه بسته بندی و وکیوم	خط سلف سرویس گرم و سرد	چرخ گوشت مبله و رومیزی

customers

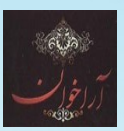

Payam Industrial Group

Export

دفتر مرکزی: استان البرز – کرج – پل ملاصدرا -میدان نبوت – خیابان ابوذر شمالی – کوچه مسلمی – پلاک ۵۷.

کارخانه: تهران - جاجرود - ۱۰ متری احسان -خیابان صنعت

نمایندگی بندرعباس : خیابان امام - میدان ابوذر - اتوتاج سابق - ابتدای کارگزاری (اسماعیل صانعی)

نمایندگی سوریه : دمشق-نزدیک موسسه الجمهوری - میدان التجاره
کدپستی: ۸۲۷۵
تلفن :
۰۰۹۶۳۱۱۵۴۲۹۰۱۴
۰۰۹۶۳۹۳۳۴۱۶۰۰۰

Address : iran - Alborz -Bridge of molasadra - nabovat square -Aboozar Avenue North -moslemi Alley - No. 57
Tel: +982634445342
+982634452057
Fax: +982634496848
Mobile: +989121894202
Postal Code: 3149916848
Email: info@payam-co.ir
www.Payam-Co.ir